Línea:
Milva

Producto:
Bidet con transferencia

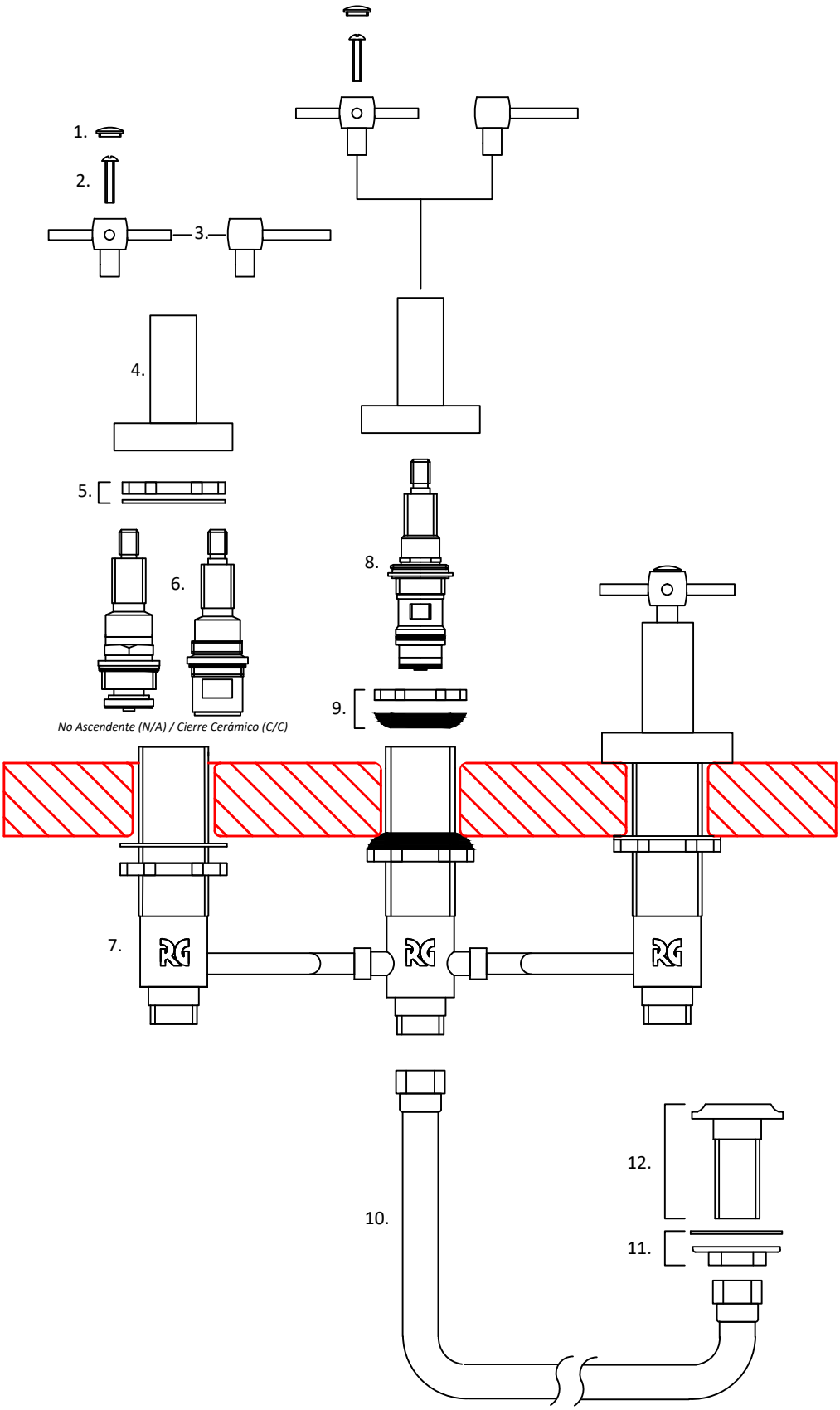

N°	Denominación
1.	Tapa volante
2.	Tornillo
3.	Volante
4.	Campana
5.	Conjunto fijación lateral
6.	Cabezal largo
7.	Cuerpo de bidet soldado
8.	Cabezal desviador "A"
9.	Conjunto fijación central
10.	Flexible
11.	Conjunto de fijación para lluvia de bidet
12.	Lluvia de bidet

Roca Grifería S. A.