Línea:
Canneo

Producto:
Bañera con transferencia

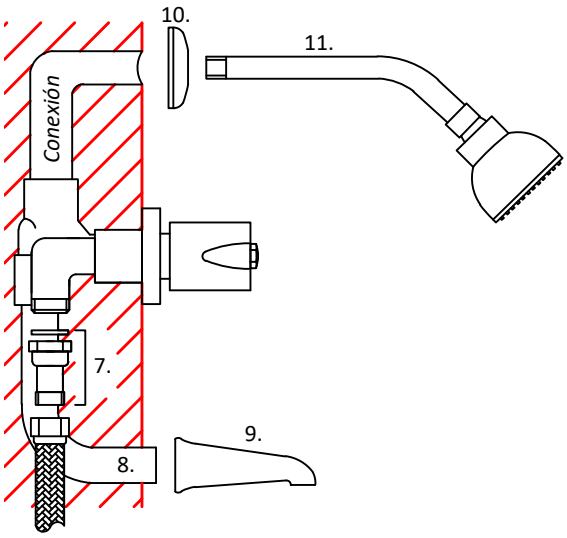

N°	*Denominación*
1.	Tornillo volante
2.	Volante
3.	Campana
4.	Cabezal N/A largo
5.	Cuerpo de bañera con transferencia
6.	Cabezal desviador "A"
7.	Niple cónico y tuerca
8.	Bajada ½
9.	Pico bañera
10.	Platillo para lluvia
11.	Brazo de lluvia y flor

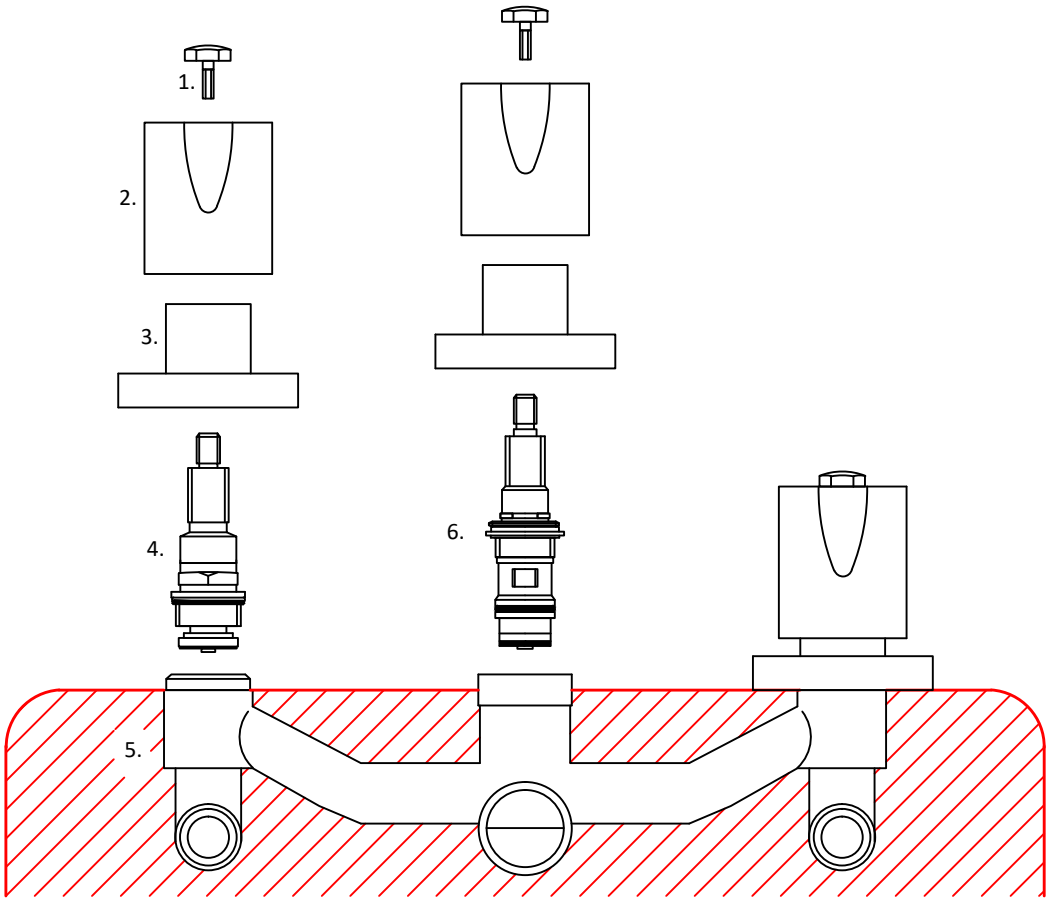

Roca Grifería S. A.